TELEPHONE ATEX - Ex II2GD
Mains Libres / Combiné / Clavier Afficheur

TLS 229 A1 C9GL

TELEPHONES LE LAS
Tel: ..... (33) 1 48.76.62.62
Fax: ..... (33) 1 48.76.83.04
E-mail: ..... lelas@lelas.fr
Web-site:..... **www.lelas.fr**

Poste téléphonique utilisable en atmosphère explosive "ATEX" Ex II2GD

Tamb.= -40°C < Ta < +60°C (T5)

TLS 229 A1 C9GL

Encombrement

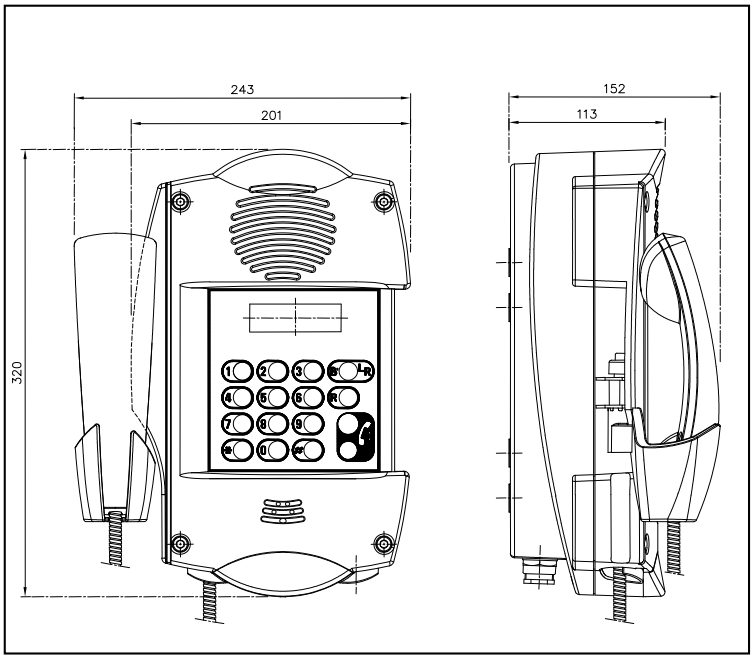

Caractéristiques électriques:

Tension de ligne :	12 à 48 Vcc
Consommation :	< 40mA ±3
Tension sonnerie :	35 – 90 Vac
Numérotation :	DTMF / décimale
Flashing/Terre :	ajustable
Signal d'appel sonore :	85 dB / 1 m.
Signal d'appel visuel :	Option
Commutation combiné :	magnétique
Mode conversation :	Mains Libres/combiné

Combiné : position latérale (coursive)
ou frontale (cabine)

Autre caractéristique: CCITT Q23

Options:
- Carte feu flash (Réf : TLS 229 A1C9FGL)
- micro casque
- Télésurveillance

Matière / Couleur : .....Base polycarbonate / RAL2003
Matière combiné / Couleur :.....Base polycarbonate / Noir
Cordon combiné téléphonique : ..acier inox résistance + 100 Kg
Microphone :.....type à électret étanche
Haut parleur :.....5 Watts étanche et anti vandale
Fixation : .....mural en 2 ou 4 points
Raccordement :.....sur connecteur débrochable et vérrouillable
Type de câble : fils mono ou multibrins section maxi de 1.5mm²
Entrée de câble :.....type Ex e pour câble Ø5 à Ø9mm
Dimension :.....201 X 320 X 113 mm
Poids : .....2,3 kg
Indice de Protection (IP) :.....IP66
Température ambiante d'utilisation :.....-40 °C <Ta< +60°C
Marquage spécifique :.....Ex II2GD (gaz et poussières)
Marquage complémentaire. :.....Ex e ib mb IIC T5 Gb
Ex ib tb IIIC T100°C Db IP64
Attestation d'examen CE de type :.....INERIS 09ATEX0074X
Certificat de conformité IECEx :.....IECEx INE 14.0004

Procédure d'installation et de maintenance :

La mise en service pour ce type de produit doit etre éffectué par une société compétante en installation en zone à risque.

- Ouverture et fermeture du couvercle sur joint d'étanchéité par 4 vis imperdables en inox.
- Adapter les diamètres des câbles aux diamètres des presses étoupes et les serrer correctement.
- Raccordement ligne téléphonique sur carte de protection intrinsèque par double connecteur débrochable et vérrouillable (sécurité augmenté) admettent des fils mono ou multibrins d'une section maxi de 1.5mm².

Cet équipement est fourni avec une garantie de 2 ans pièces et mains d'œuvre en sortie usine.

TELEPHONES LE LAS reserves the right to alter specifications without notice.

APPROUVÉ