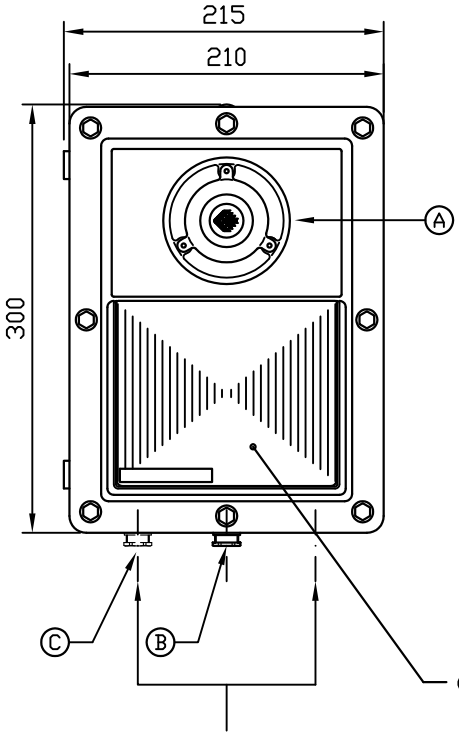

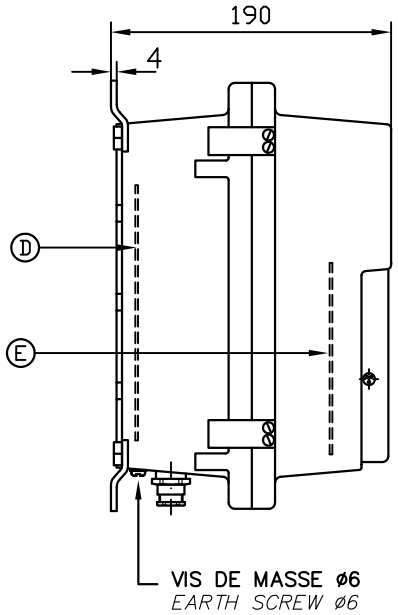

ENTRAXE POUR FIXATION

BETWEEN HOLES FOR MOUNTING

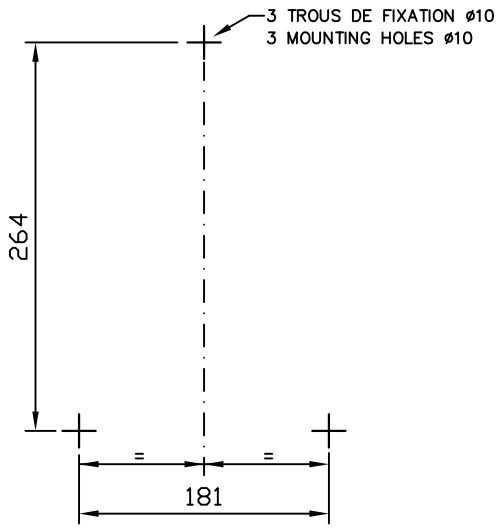

BORNIER DE RACCORDEMENT

CONNECTING BLOCK

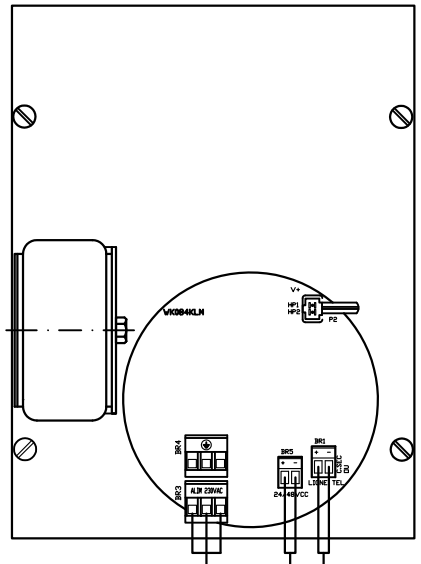

FEF214A6CA8V	VERT	GREEN
FEF214A6CA8R	ROUGE	RED
FEF214A6CA8J	JAUNE	YELLOW
FEF214A6CA8	BLANC	WHITE
REFERENCES	COULEUR / COLOR	

ATEX

IEC Ex INE 008

CONSTRUCTEUR
Manufacturer

LEL LAS 99 RUE ALEXANDRE FOURNY 94500 CHAMPIGNY SUR MARNE

MATIERE:

EXECUTION:

FLASH 15 JOULES + HURLEUR 4 TONS REG. 90/100dB 230Vca

ALL FLAMEPROOF OPTICAL AND SIGNALLING 15J

ATEX - Ex db IIB T6 Gb / Ex tb IIIC T85°C Db - IIEGD

Echelle 1/4 | Tirair Plan 01 | Tirair disk 214A-ENC | Planche | Rev. D

SGV214A6CA8

DATES Dates	REV. Rev.	ETABLI Prepared	MODIFICATIONS Revisions	VERIFIE Checked	APPROUVE Approved
06/09/17	D	A.B	MISE A JOUR AVEC CARTE WK064FEF2	R.S	M.R
27/10/15	C	A.B	MISE A JOUR AVEC CARTE WK084KLM	R.S	M.R
14/04/04	B	H.F	MISE A JOUR SUITE AGR. ATEX	A.B	M.R
06/01/98	A	A.B	1ere EMISSION/Initial issue		

DESCRIPTION: CARTER CONSTITUE D'UNE BOITE ET D'UN COUVERCLE EN METAL LEGER PROTEGE PAR PEINTURE EPOXY PG13. LA FERMETURE DU COUVERCLE A CHARNIERES S'EFFECTUE PAR 8 VIS CHC M8X20 EN ACIER INOX TETE NOYEES DANS UNE ALVEOLE.

CE CARTER COMPREND:

- (A) 1 MOTEUR DE HAUT PARLEUR — CE225V7
- (B) 1 ENTREE POUR CABLE ø SUR GAINE 7 MINI 12 MAXI — EGM8ATX
- (C) 1 ENTREE POUR CABLE ø SUR GAINE 7 MINI 12 MAXI — EGM8ATX (NON MONTEE)
- (D) 1 CARTE HURLEUR — WK084KLM
- (E) 1 CARTE FEU FLASH 15 JOULES — WK064FEF2/15J

REFERENCE: SGV214A6CA8

POIDS NET: 8.5Kg

POIDS BRUT: 9Kg

DESCRIPTION CASING CONSISTING OF A BOX AND COVER OF LIGHT ALLOY PROTECTED BY EPOXY PAINT PG13. THE HINGED COVER IS CLOSED BY 8 SCREWS CHC M8X20 IN STAINLESS STEEL WITH HEAD EMBEDED IN A RECESS.

THIS CASING INCLUDES:

- (A) 1 LOUDSPEAKER'S MOTOR — CE225V7
- (B) 1 CABLE GLAND FOR CABLE ø ON SHEATH 7 MINI 12 MAX — EGM8ATX
- (C) 1 CABLE GLAND FOR CABLE ø ON SHEATH 7 MINI 12 MAX — EGM8ATX (NOT MOUNTED)
- (D) 1 HOWLER CARD — WK084KLM
- (E) 1 FLASHING CARD 15 JOULES — WK064FEF2/15J

REFERENCE: SGV214A6CA8

WEIGHT NET: 8.5Kg

GROOS WEIGHT: 9Kg

APPROUVÉ