**TELEPHONES LE LAS**
Tel: ..... (33) 1 48.76.62.62
Fax: ..... (33) 1 48.76.83.04
E-mail: ..... lelas@lelas.fr
Web-site:..... **www.lelas.fr**

# TELEPHONE ATEX II2G / II2GD
## Combiné / Clavier Afficheur

# TLA214A3AC9L

### Encombrement

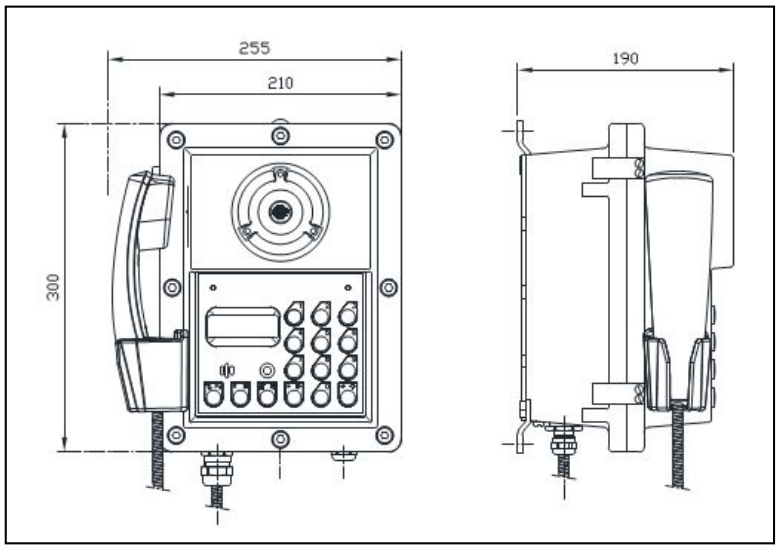


**Caractéristiques électriques**

| | |
|---|---|
| Tension d'alimentation : | 12 à 48Vcc |
| Consommation : | < 40 mA ±3 |
| Tension Maxi d'utilisation : | 54V |
| Puissance Max dissipée * : | 15 Watts * |
| Flashing/Terre : | ajustable |
| Signal d'appel sonore : | >100 dB / 1 m. |
| Signal d'appel visuel : | Option externe |
| Commutation combiné : | magnétique |
| Mode conversation : | combiné |

** à l'intérieur du boitier est ≤ à 50 watts*

**Certification ATEX**
Ex II2G / Ex db ib IIB T4 Gb - (Zone 1 et 2)
Ex II2GD / Ex tb IIIC T135°C Db - (Zone 21 et 22)

**Tamb.= -20°C < Ta < +50°C (T4)**

**Conditions particulières**

| | |
|---|---|
| Tension nominale d'alimentation : | Umax. = 60Vcc |
| Courant fourni : | Imax. = 80mA |
| Puissance dissipée : | Pmax. = 1.2W |

**Références :**
TLA 214 A3AC9L - II2G (gaz)
TLA 214 A3AC9L/GD - II2GD (gaz et poussières)

Matière / Couleur :.....Fonte d'aluminium / RAL2003
Matière combiné / Couleur :.....Métal léger / Noir
Cordon combiné téléphonique :... acier inox résistance + 100 Kg
Haut-parleur :.....moteur à chambre de compression 15 watts
Fixation :.....murale en 3 points
Raccordement :.....sur connecteur débrochable
Type de câble : fils mono ou multibrins section maxi de 1.5mm²
Entrée de câble :.....type Ex d – 3/4NPT pour câble Ø7 à Ø12mm
Dimensions :.....255 X 300 X 190 mm
Poids :.....9 kg
Marquage spécifique :.....II2G (gaz) / II2GD (gaz et poussières)
Marquage complémentaire.:....Ex db ib IIB T4 Gb – Gaz (groupe IIB)
**ou** Ex db ib IIB+H2 T4 Gb – Gaz (groupe IIB+H2)
Ex tb ib IIIC T135°C Db – Gaz et Poussières (groupe IIB)

Attestation d'examen UE de type :.....INERIS 03ATEX0238X
Certificat de conformité :.....IECEx INE 20 0071X

**MISE EN SERVICE / UTILISATION**
Les instructions qui suivent doivent être lues conjointement avec :
1 - la norme NF C 15 100.
2 - A la directive européenne **ATEX 2014/34/UE** et de ses annexes.
3 - La norme EN 60 079-14 (installations électriques en atmosphères explosives gazeuses).
4 - la norme EN 60 079-17 (inspection et entretien dans les emplacements dangereux).
5 - les décrets, arrêtés, lois, directives, circulaires d'applications, normes et règles de l'art et document concernant son lieu l'installation.
6 - EN 61241-14 : Sélection et installation
7 - EN 61241-17 : Inspection et maintenance des installations électriques situées en emplacement dangereux (autres que les mines).

Les non respects de ceux-ci ne sauraient engager notre responsabilité. L'installation du matériel doit être réalisée par du personnel qualifié, compétent et habilité. S'assurer de la compatibilité entre les indications figurant sur la plaque signalétique, l'atmosphère explosive présente, la zone d'utilisation et les températures ambiante et de surface.

Cet équipement est fourni avec une garantie de 2 ans pièces et mains d'œuvre en sortie usine.

TELEPHONES LE LAS reserves the right to alter specifications without notice.

Ed.B – 17.06.2024

APPROUVÉ